CYO MODULAR

La experiencia de 30 años es nuestra principal carta
de presentación, donde tu empresa encuentra un apoyo.

CATÁLOGO TABIFLEX VIDRIO

91 879 73 20

comercial@cyomodular.com

TABIFLEX VIDRIO

Tabique móvil Tabiflex Vidrio

Tabique móvil modelo TABIFLEX, compuestos por vidrio templado de 10mm de espesor zócalo superior e inferior de aluminio y fijado por pasador de accionamiento manual.

Los paneles se ensamblan entre sí mediante juntas mixtas de plástico mientras que el ajuste contra la guía y el suelo se realiza mediante cepillos strip.

El tabique cuenta con un panel abatible en uno de los extremos como elemento de ajuste y cierre que puede incorporar mecanismos y actuar como puerta de paso.

Debido al formato y el peso de cada panel, este modelo se fabrica siempre con sistema de desplazamiento multidireccional.

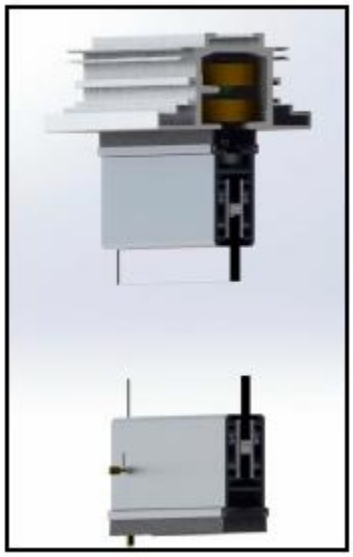

Designación comercial:	TABIFLEX
Formato comercial:	
Ancho máximo (A)	1100mm
Espesor (B)	48mm
Altos disponibles (C)	hasta 3000mm
Peso	25kg/m^2
Sistema de desplazamiento:	multidireccional (dos puntos de cuelgue). Consultar documentación técnica de guías.
Sistema de fijación:	pasador a suelo con casquillo de accionamiento manual.
Especificación de materiales:	
Perfilería panel	aluminio 6063.
Vidrio	templado 10mm.
Terminación:	
Perfilería panel	plata (acabados estándar), lacado color (suplemento).
Vidrio	transparente.
	vinilo (suplemento)
Aislamiento acústico:	no ensayado.
Suplementos:	
Mejora propiedades	el sistema no admite modificaciones en su composición.
Mejora funcionalidades	puerta de paso en un extremo o en ambos, vinilo, todas las opciones de aparcamiento multidireccional,...

TABIFLEX VIDRIO

Detalle panel estándar

SECCIÓN VERTICAL

VISTA LATERAL

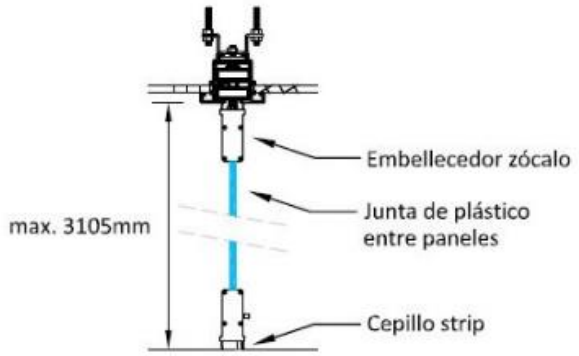

SECCIÓN

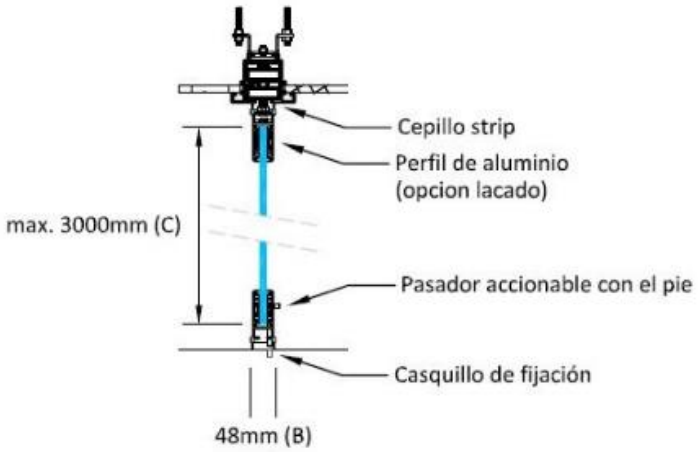

SECCIÓN HORIZONTAL

PANEL TERMINADO

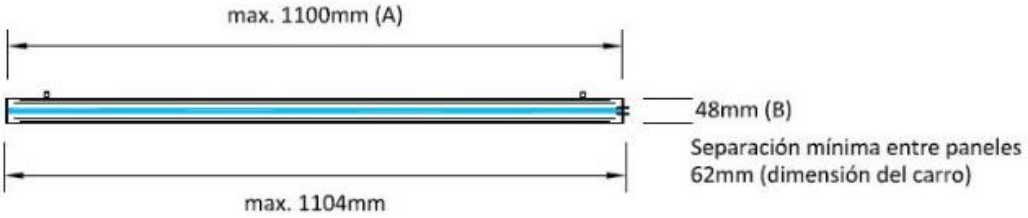

ESQUEMA DE AJUSTE CONTRA PARAMENTOS VERTICALES

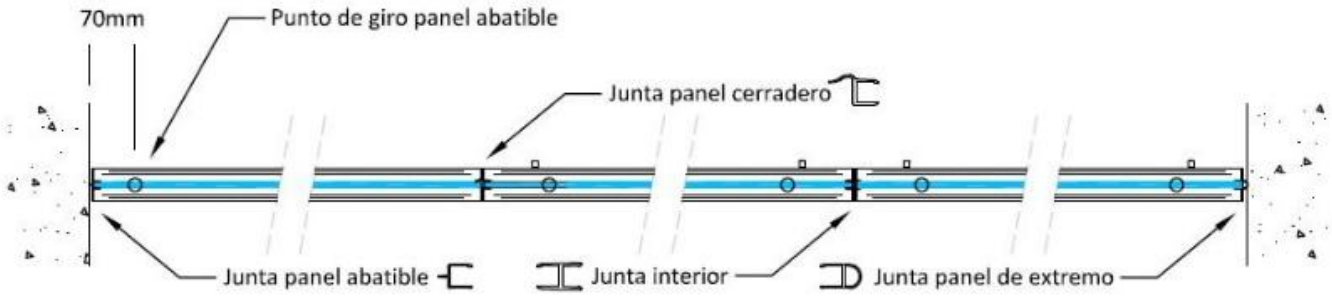

TABIFLEX VIDRIO

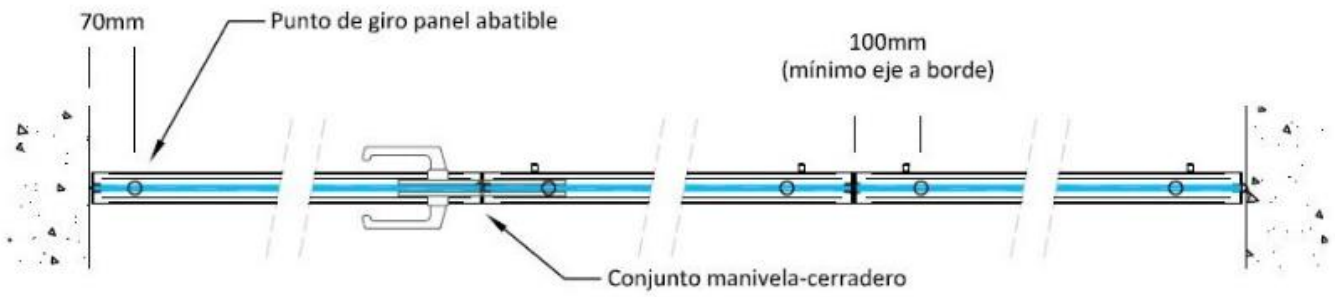

Detalle esquema maniobra

ESQUEMAS DE MANIOBRA (montaje estándar)

1.- Abatir el panel de cierre sobre el paramento vertical.

2.- Levantar pasadores (dos por panel). Los paneles abatibles con mecanismos de puerta no llevan pasador a suelo ya que se fijan mediante manivela-cerradero.

3.- Desplazar los paneles hasta el aparcamiento.

4.- Posición final. El panel abatible puede colocarse a uno u otro extremo del tabique admitiendo el sistema hasta dos paneles abatibles en un mismo tabique.

TABIFLEX VIDRIO

ESQUEMA DE MANIOBRA (aparcamiento de paneles distante)

1.- Abatir el panel de cierre sobre el paramento vertical. El panel que actúa como cierre no puede desplazarse de su posición (abatible).

2.- Levantar pasadores (dos por panel). Los paneles abatibles con mecanismos de puerta no llevan pasador a suelo ya que se fijan mediante manivela-cerradero.

3.- Desplazar los paneles hacia el lado contrario del aparcamiento para poder realizar la maniobra.

4.- Posición final. El panel abatible puede colocarse a uno u otro extremo del tabique admitiendo el sistema hasta dos paneles abatibles en un mismo tabique.

Detalle guía

GUÍA SUPERIOR

Construída en aleación de aluminio con características estructurales lacada en blanco satinado (opción lacado color). La guía se fija mediante varillas y taco de expansión. Disponemos de dos modelos de guía en versión mono y multidireccional.

GUÍA 3517M para tabiques monodireccionales (medidas mínimas) para todos los modelos excepto TABIFLEX VIDRIO.

GUÍA 3517MU para tabiques multidireccionales (medidas mínimas) para todos los modelos.

TABIFLEX VIDRIO

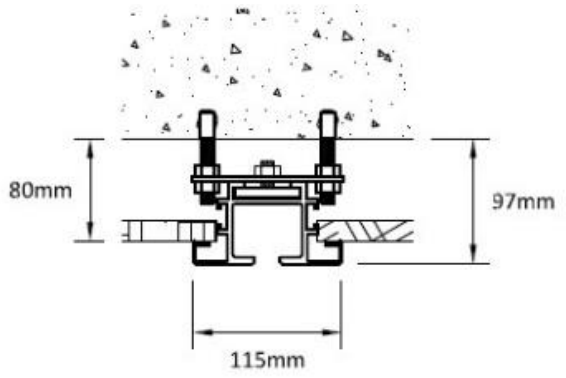

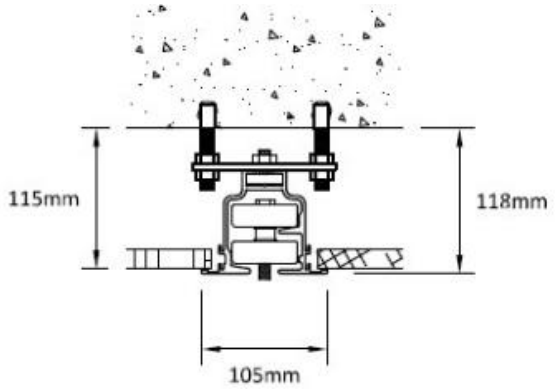

OPCIONES DE ANCLAJE:

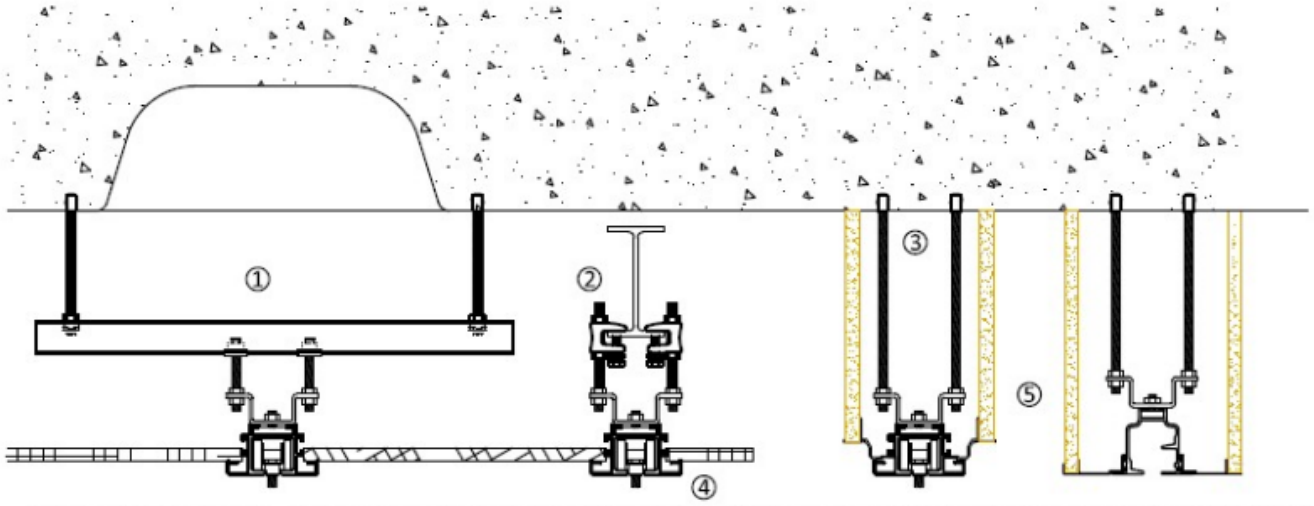

1.- Forjados bidireccionales, paso de instalaciones u otros casos con dificultades de anclaje (montaje con estructura ligera 3997 - carril).

2.- Anclaje a estrutura metálica (IPE140).

3.- Fijación a forjado de hormigón mediante taco de expansión (opción incorporación de barrera fónica).

4.- Guía enrasada con falso techo (descuelgue de alas 18mm, necesario para protección de falso techo y paneles).

5.- Galería de ocultación de guía con tablero 16mm.

CARROS DE DESPLAZAMIENTO:

CARRO MONODIRECCIONAL: fabricado con cuatro rodamientos recubiertos de polímero y dos cojinetes para el guiado en carril. Peso máximo soportado 360kg/ud. Se coloca un carro por panel.

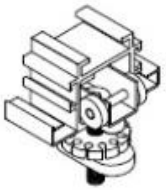

CARRO MULTIDIRECCIONAL: formado por dos rodamientos axiales paralelos recubiertos de polímero. Peso máximo soportado 180kg/ud. Se colocan dos carros por panel.

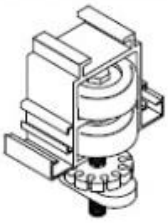

TABIFLEX VIDRIO

Detalle panel aparcamiento

TABIQUE MULTIDIRECCIONAL: los paneles cuentan con dos puntos de cuelgue lo que permite desplazar los paneles fuera de la guía principal admitiendo un gran número de opciones de almacenaje según las necesidades del proyecto.

Desplazamiento un eje

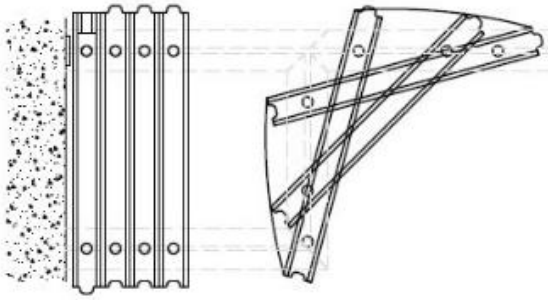

Desplazamiento dos ejes (opción multidireccional por defecto)

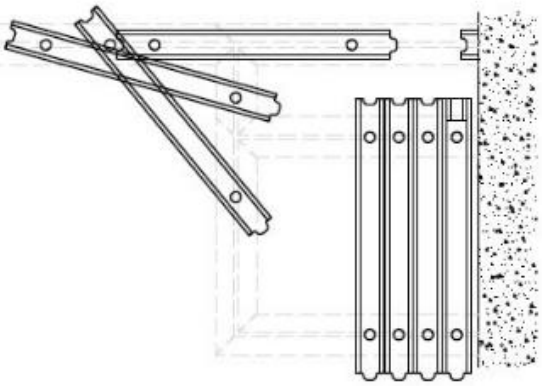

Almacenamiento distante en armario

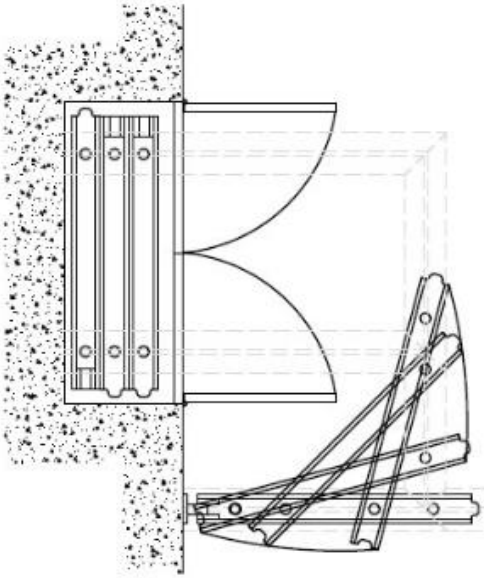

Almacenamiento paralelo

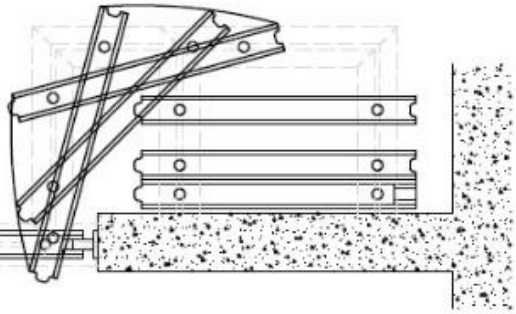

TABIFLEX VIDRIO

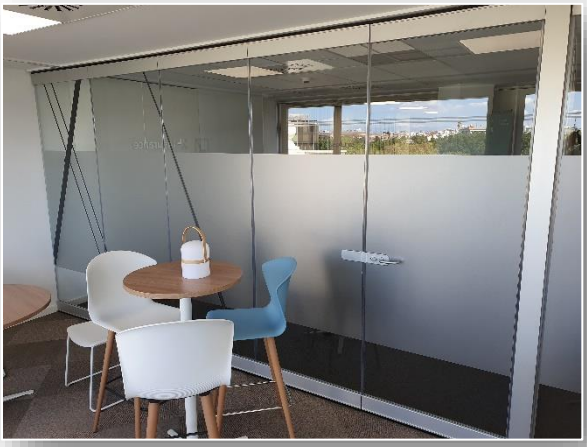

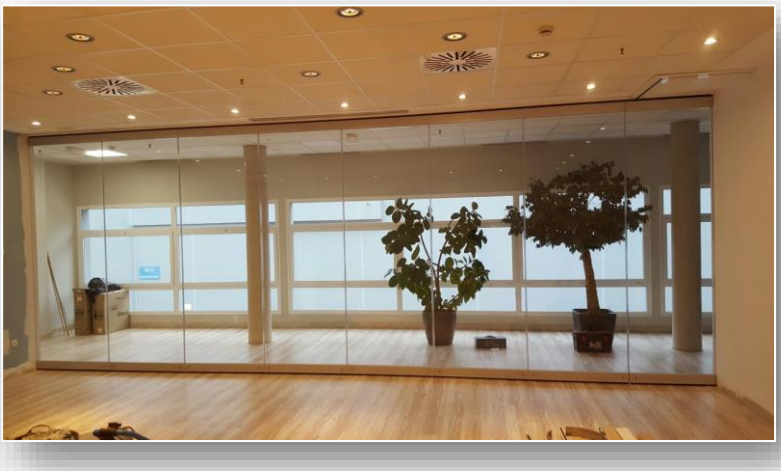

www.cyomodular.com

TABIFLEX VIDRIO

www.cyomodular.com

C/ Rumania nº5, nave D12

28802 Alcalá de Henares (Madrid)

www.cyomodular.com

91 879 73 20

comercial@cyomodular.com