CYO MODULAR

La experiencia de 30 años es nuestra principal carta
de presentación, donde tu empresa encuentra un apoyo.

CATÁLOGO COMPACTO 70

91 879 73 20

comercial@cyomodular.com

COMPACTO 70

Tabique móvil Compacto 70

Tabique móvil modelo COMPACTO 70, compuestos por paneles sandwich de 70mm de espesor formados por doble tablero de aglomerado o DM de 16mm con cámara. Los módulos se unen entre sí mediante cajeado y perfil macho de aluminio con cepillo que asegura la unión.

El tabique se ajusta contra el suelo mediante zócalo extraíble, el sellado del mismo se realiza con doble junta de EPDM superior e inferior. El ajuste con los paramentos verticales se hace mediante pieza especial de atraque fija en un extremo y mecanismo telescópico de cierre fijo en el otro extremo.

El sistema alcanza un grado de aislamiento de 40dB

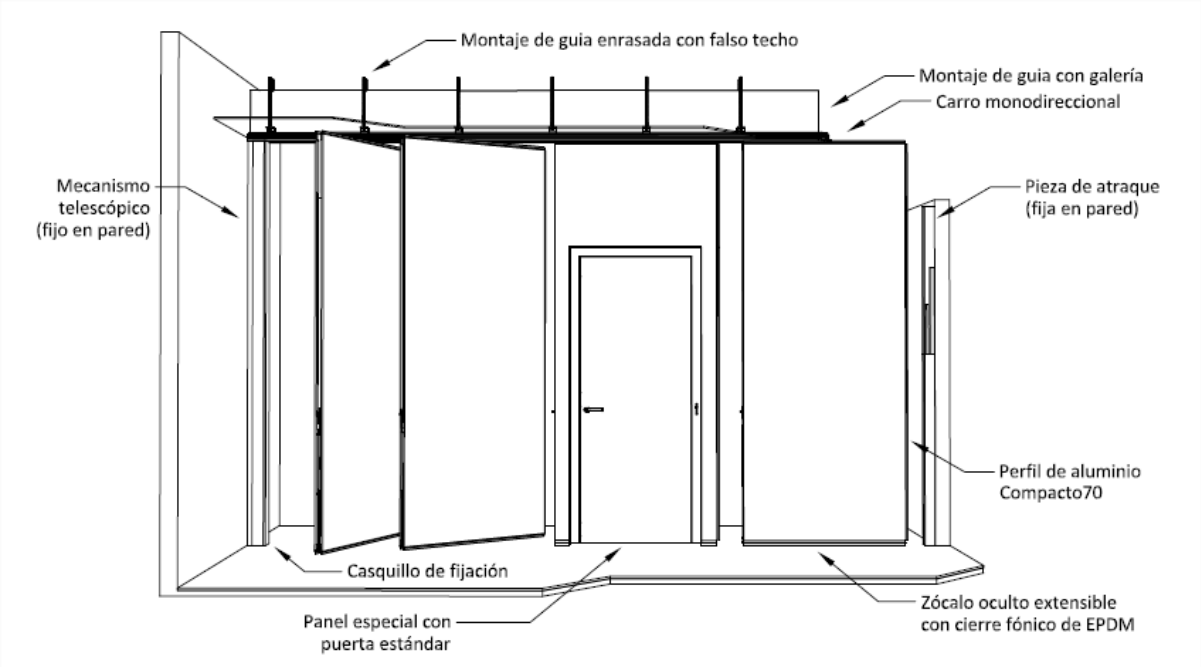

Designación comercial:	COMPACTO70
Formato comercial:	
Ancho máximo (A)	1200mm
Espesor (B)	70mm
Altos disponibles (C)	hasta 2450mm, 2800mm, 3000mm, 3200mm, 3600mm. Alto mínimo para paneles con puerta 2500mm.
Peso	25kg/m^2
Sistema de desplazamiento:	monodireccional (un punto de cuelgue), multidireccional (dos puntos de cuelgue). Consultar documentación técnica de guías.
Sistema de fijación:	zócalo oculto extensible y pasador a suelo con casquillo de accionamiento manual.
Especificación de materiales:	
Perfilería panel	aluminio 6063.
Tableros	aglomerado o DM 16mm.
Terminación:	
Perfilería panel	plata (estándar), lacado color (suplemento).
Tableros	muestrario tipo 1. Consultar información comercial.
	melamina o crudo (acabados estándar), madera rechapada, vinilo, estratificado, otros (suplementos).
Aislamiento acústico:	estimado 40dB (opción aislamiento en cámara).
Suplementos:	
Mejora propiedades	barrera fónica, tablero ignífugo, tablero hidrófugo,...
Mejora funcionalidades	ventana en panel, puerta estándar, ojo de buey,...

COMPACTO 70

Detalle panel estándar

SECCIÓN VERTICAL

VISTA LATERAL

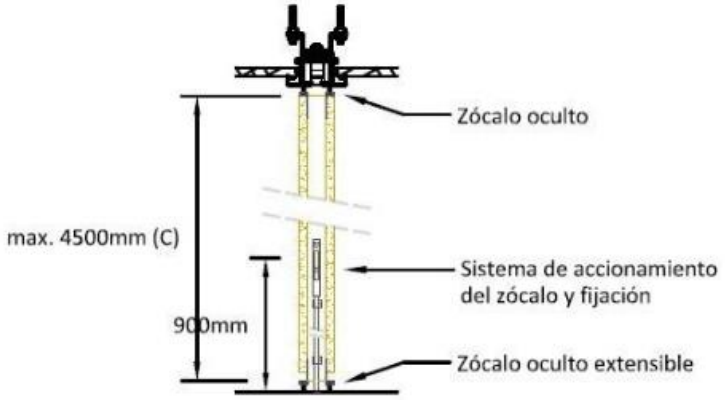

SECCIÓN

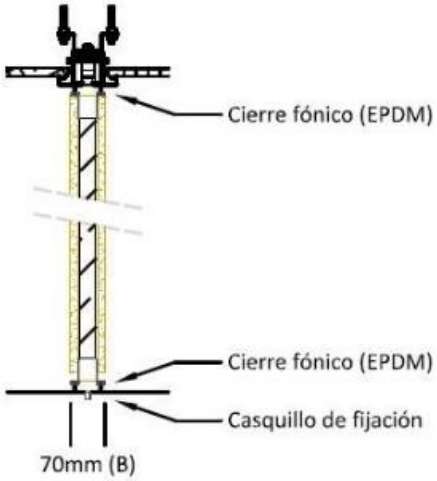

SECCIÓN HORIZONTAL

PANEL TERMINADO

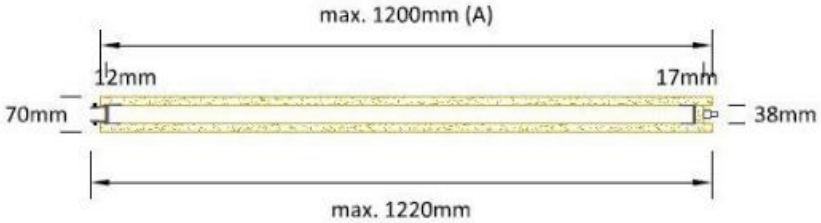

DESPIECE

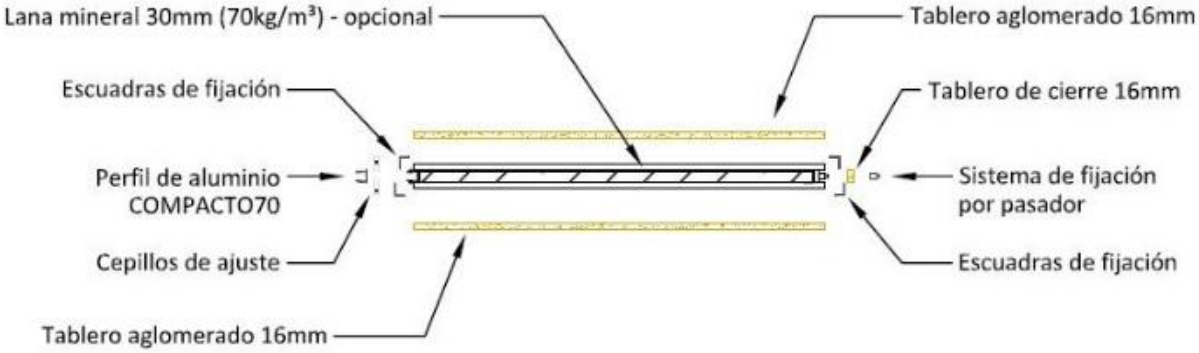

COMPACTO 70

ESQUEMA DE AJUSTE CONTRA PARAMENTOS VERTICALES

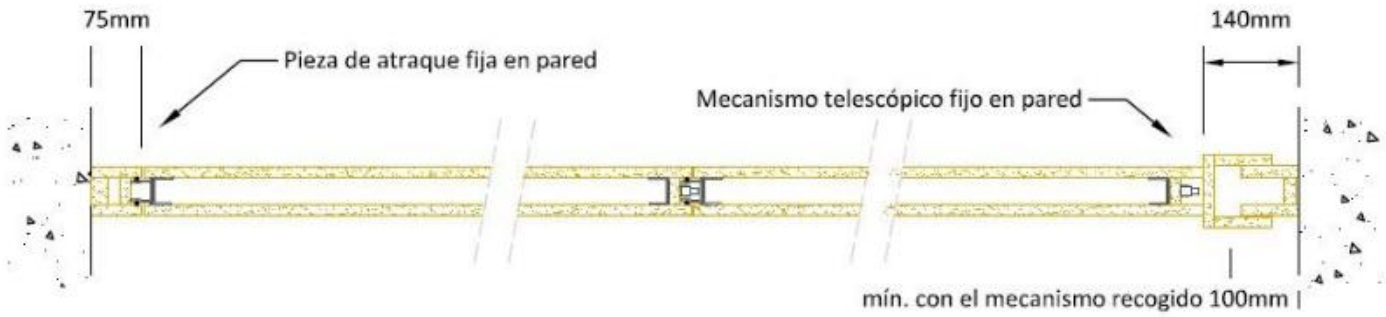

Detalle panel especial

PUERTA ESTÁNDAR:

Con cerco de aluminio plata (opción lacado color) y hoja de paso de 825x2030x40mm (paso libre 800mm). Cuenta con doble mecanismo de fijación para garantizar la estabilidad del panel. Misma terminación que paneles.

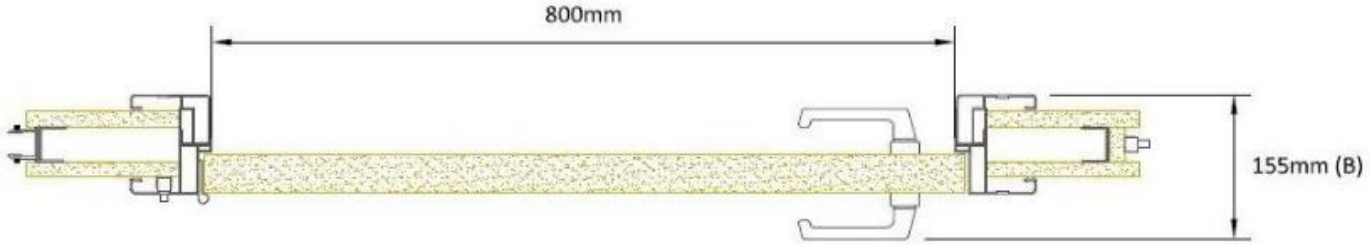

PANEL ACRISTALADO DOBLE:

Cerco de aluminio plata (opción lacado color), doble vidrio de 5mm con cámara de aire y juntas de EPDM. Ancho máximo de acristalamiento (incluyendo el marco) 260mm menos que el ancho del panel (A). Borde inferior del marco mínimo a 300mm del suelo. Borde superior del marco máximo a 300mm del borde superior del panel.

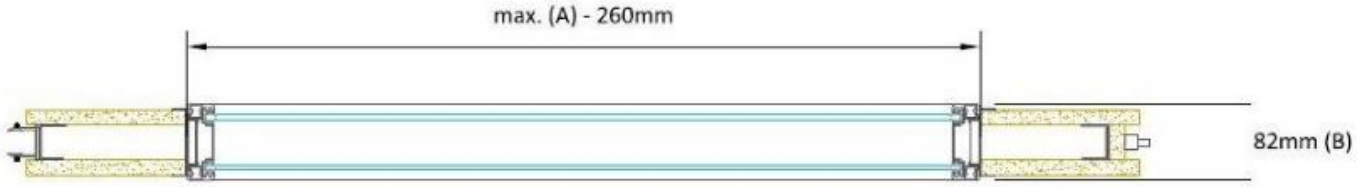

PANEL ACRISTALADO LAMINAR:

Cerco de aluminio plata (opción lacado color), vidrio laminar 5+5mm y juntas de EPDM. Ancho máximo de acristalamiento (incluyendo el marco) 260mm menos que el ancho del panel (A). Borde inferior del marco mínimo a 300mm del suelo. Borde superior del marco máximo a 300mm del borde superior del panel.

COMPACTO 70

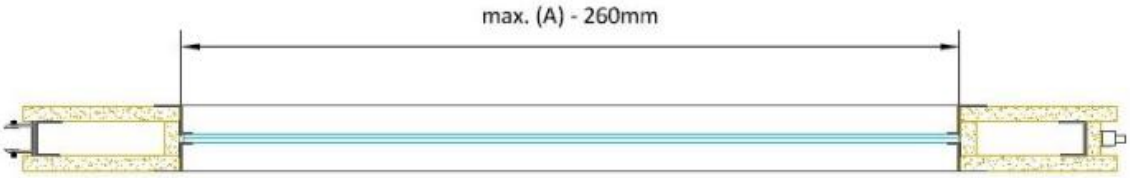

CASQUILLO DE FIJACIÓN
PERFORADO EN PAVIMENTO

Detalle guía

GUÍA SUPERIOR

Construída en aleación de aluminio con características estructurales lacada en blanco satinado (opción lacado color). La guía se fija mediante varillas y taco de expansión. Disponemos de dos modelos de guía en versión mono y multidireccional.

GUÍA 3517M para tabiques monodireccionales (medidas mínimas) para todos los modelos excepto TABIFLEX VIDRIO.

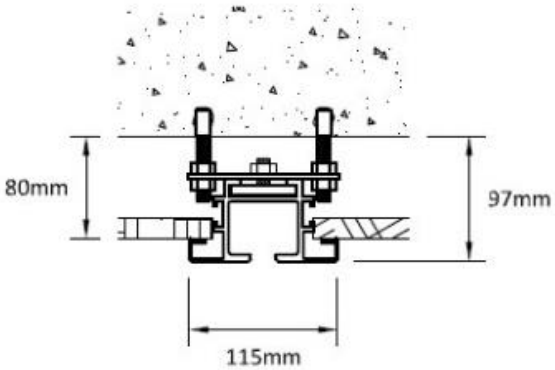

GUÍA 3517MU para tabiques multidireccionales (medidas mínimas) para todos los modelos.

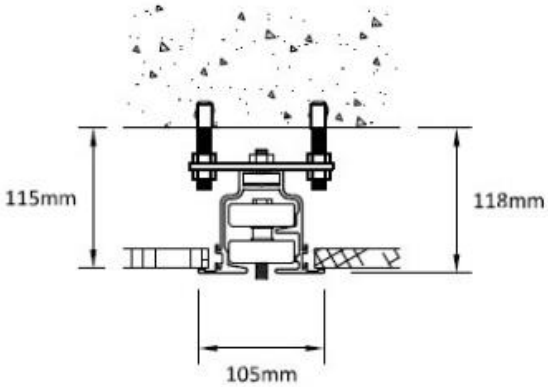

COMPACTO 70

OPCIONES DE ANCLAJE:

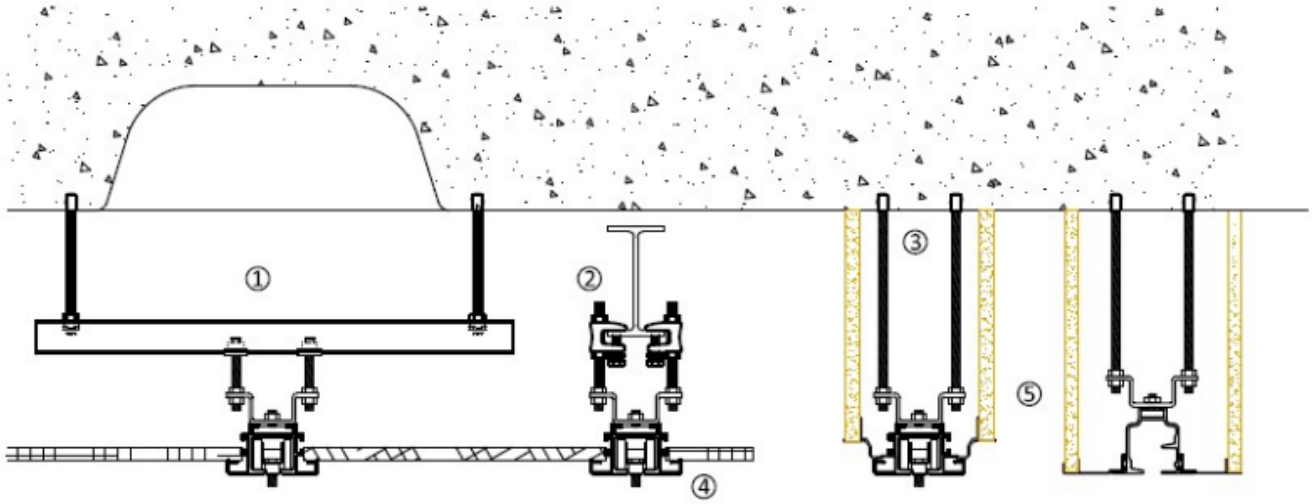

1.- Forjados bidireccionales, paso de instalaciones u otros casos con dificultades de anclaje (montaje con estructura ligera 3997 - carril).

2.- Anclaje a estrutura metálica (IPE140).

3.- Fijación a forjado de hormigón mediante taco de expansión (opción incorporación de barrera fónica).

4.- Guía enrasada con falso techo (descuelgue de alas 18mm, necesario para protección de falso techo y paneles).

5.- Galería de ocultación de guía con tablero 16mm.

CARROS DE DESPLAZAMIENTO:

CARRO MONODIRECCIONAL: fabricado con cuatro rodamientos recubiertos de polímero y dos cojinetes para el guiado en carril. Peso máximo soportado 360kg/ud. Se coloca un carro por panel.

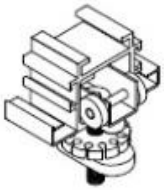

CARRO MULTIDIRECCIONAL: formado por dos rodamientos axiales paralelos recubiertos de polímero. Peso máximo soportado 180kg/ud. Se colocan dos carros por panel.

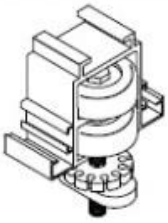

COMPACTO 70

Detalle aparcamiento

SISTEMA DE DESPLAZAMIENTO:

TABIQUE MONODIRECCIONAL: los paneles cuentan con un solo punto de cuelgue que les permite girar 90º con respecto al eje de la guía pudiendo almacenarse a uno u otro lado de la misma. Todos los modelos excepto TABIFLEX VIDRIO (sólo multidireccional).

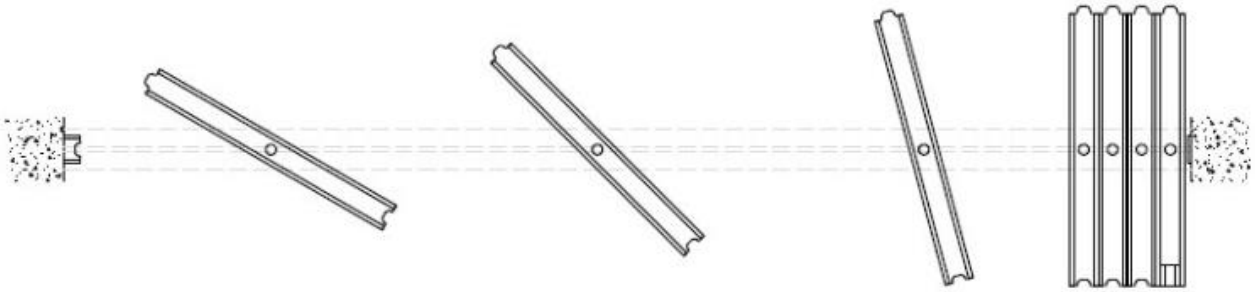

TABIQUE MULTIDIRECCIONAL: los paneles cuentan con dos puntos de cuelgue lo que permite desplazar los paneles fuera de la guía principal admitiendo un gran número de opciones de almacenaje según las necesidades del proyecto.

Desplazamiento un eje

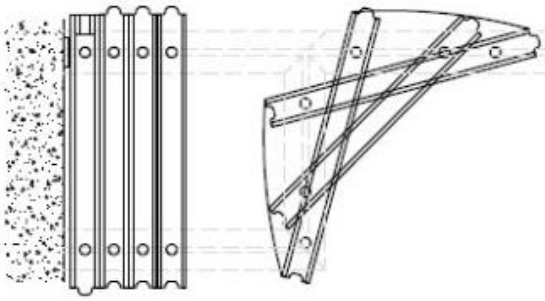

Desplazamiento dos ejes (opción multidireccional por defecto)

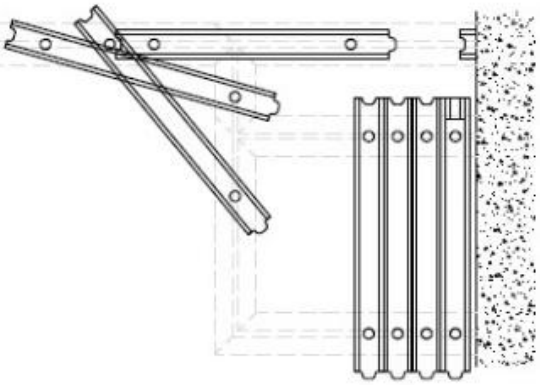

COMPACTO 70

Almacenamiento distante en armario

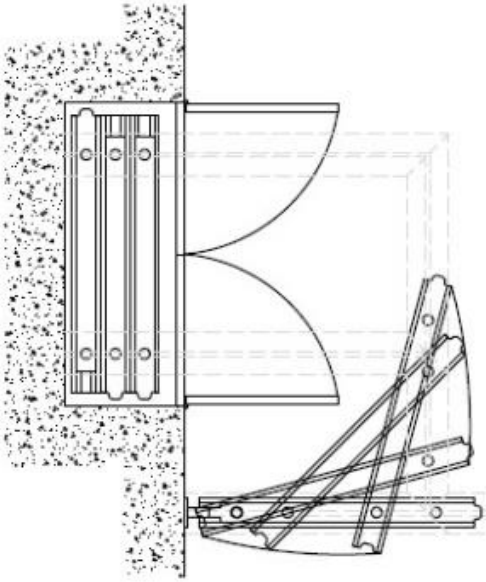

Almacenamiento paralelo

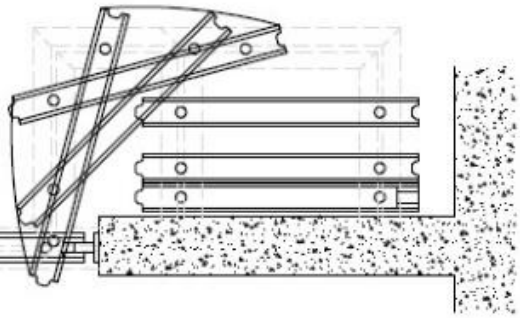

Los esquemas reflejan paneles modelo AMBIENTE, sin embargo, todas estas opciones son válidas para todos los modelos multidireccionales.

COMPACTO 70

www.cyomodular.com

COMPACTO 70

www.cyomodular.com

ACABADOS

La gama de acabados es muy extensa, estos son una pequeña muestra.
Consulte a su comercial todas las posibilidades.

www.cyomodular.com

C/ Rumania nº5, nave D12

28802 Alcalá de Henares (Madrid)

www.cyomodular.com

91 879 73 20

comercial@cyomodular.com